INSTRUKCJA

SAMOCHÓD TERENOWY

RIDER cabrio

2457

DO SKŁADANIA

SKŁADAKI DREWNIANE

DREWNIANA ZABAWKA KONSTRUKCYJNA

DO KOLOROWANIA

Zabawka
wiek: od lat 7

zawartość pudełka:

1) Elementy drewniane - 31 szt.
2) Koła - 4 szt. (koło składa się z opony i felgi)
3) Osie - 2 szt.
4) Kredki - 8 szt.
5) Zestaw naklejek
6) Instrukcja

Po rozpakowaniu należy sprawdzić zawartość z listą zawartości pudełka umieszczoną powyżej lub na tylnej stronie pudełka. W razie niezgodności prosimy o kontakt.
e-mail: alexander@alexander.com.pl

Zasady bezpiecznego użytkowania:
Ostrzeżenia:
Nieodpowiednie dla dzieci w wieku poniżej 3 lat.
Zestaw zawiera małe elementy - niebezpieczeństwo zakrztuszenia.
Prosimy zachować opakowanie ze względu na podane informacje.
Opakowanie nie jest częścią zabawki.
Stan zabawki należy regularnie kontrolować.

Rider Cabrio - samochód terenowy to zabawka, która zapewni wiele satysfakcji. Pierwszy etap zabawy polega na jej własnoręcznym montażu . Z 31 drewnianych elementów zmontuj samochód, sam lub z opiekunem, bez użycia KLEJU! Poszczególne części można łączyć ze sobą dopasowując je do siebie na wcisk i zatrzask. Kiedy montaż dobiegnie końca i konstrukcja będzie już gotowa, pokoloruj samochód w najbardziej niezwykłe i fantastyczne wzory jakie tylko podpowie Ci Twoja wyobraźnia. Po osiągnięciu twórczo - konstruktorskich sukcesów możesz oddać się wspaniałej zabawie stworzonym przez siebie autem. Uwaga! zabawę możesz wzbogacić o inne, atrakcyjne samochody z tej serii dostępne w sprzedaży.

Drewniane elementy konstrukcyjne

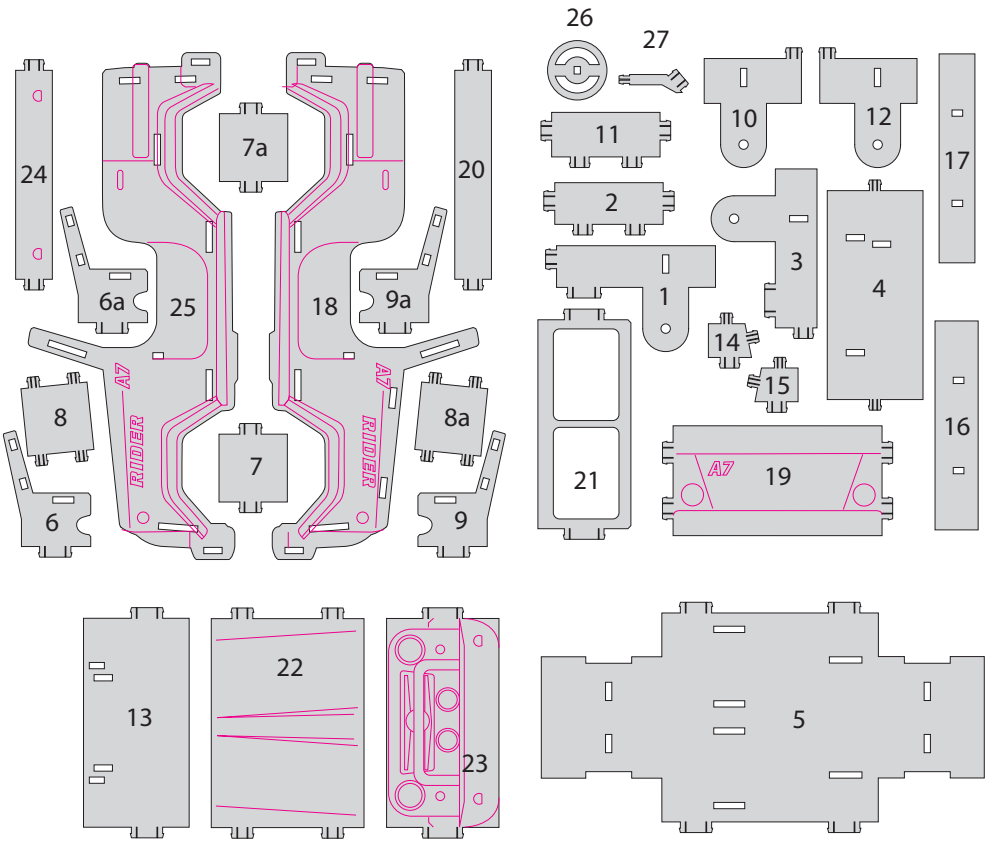

Montaż

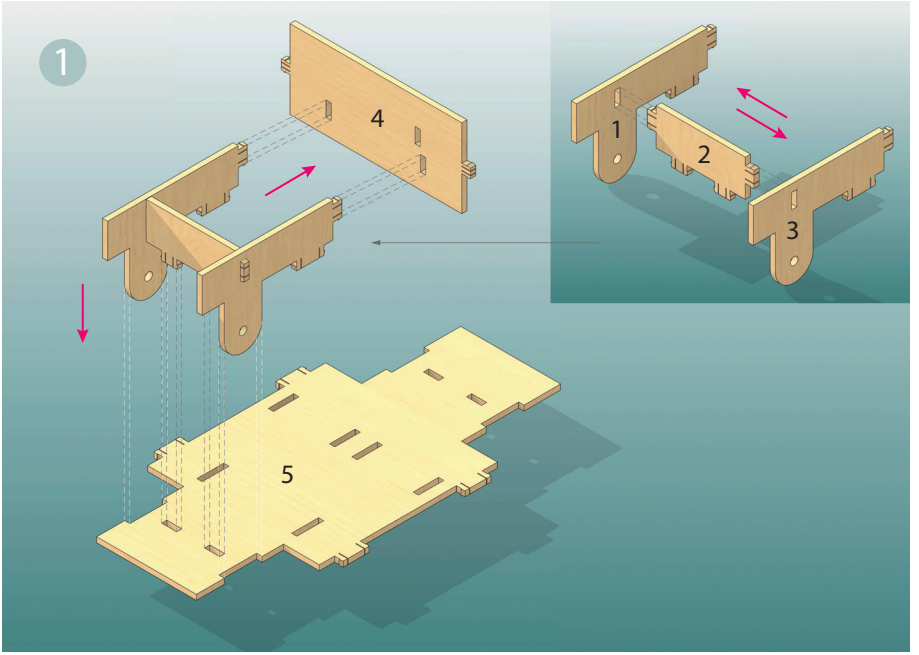

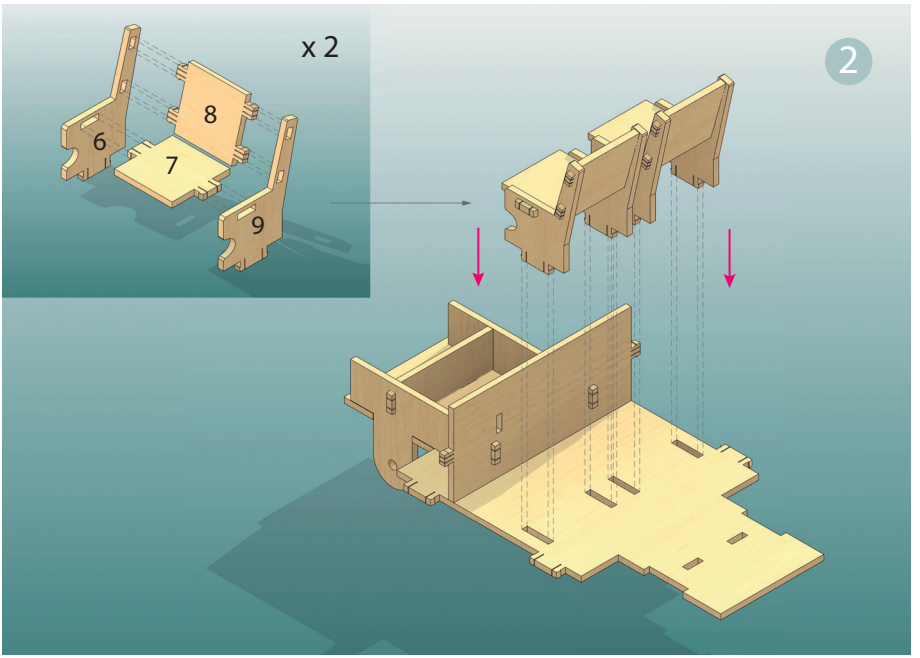

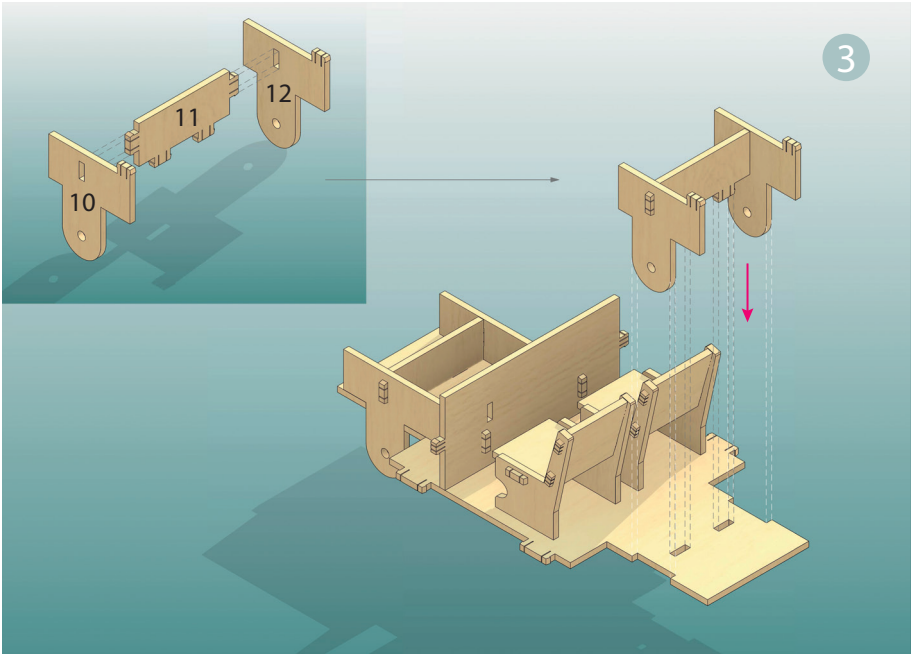
3
10
11
12

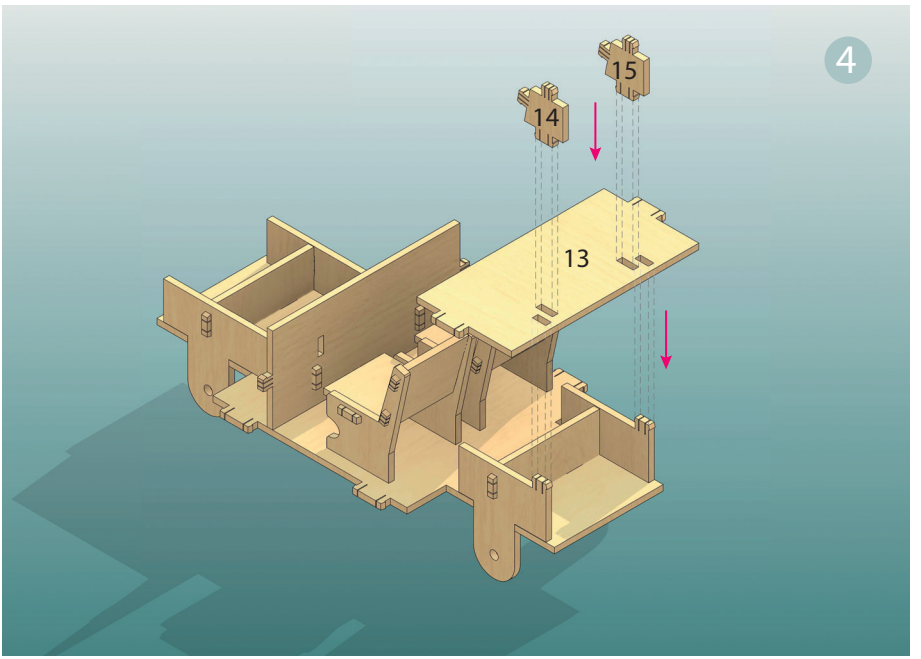
4
14
15
13

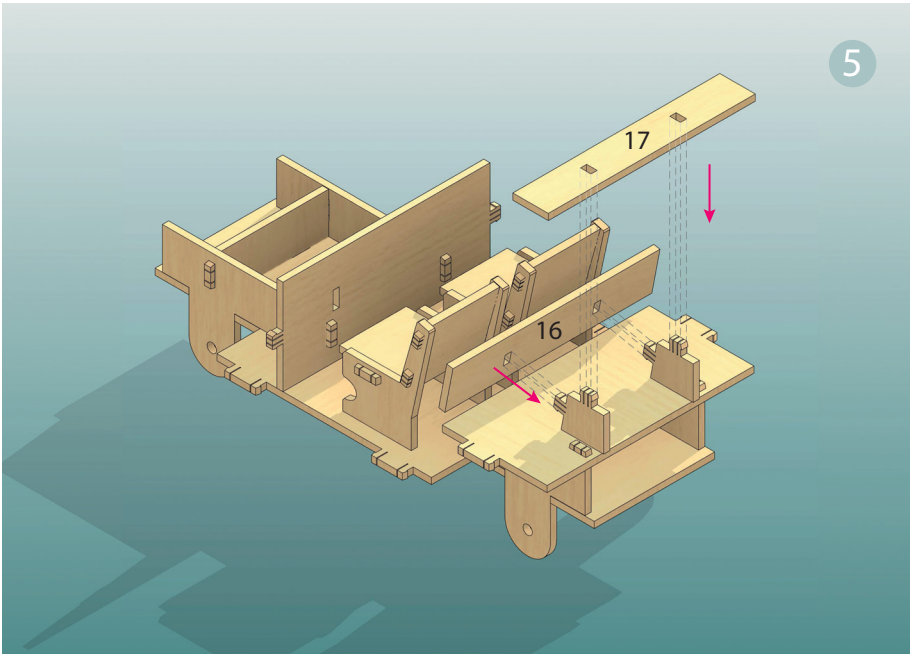
5
17
16

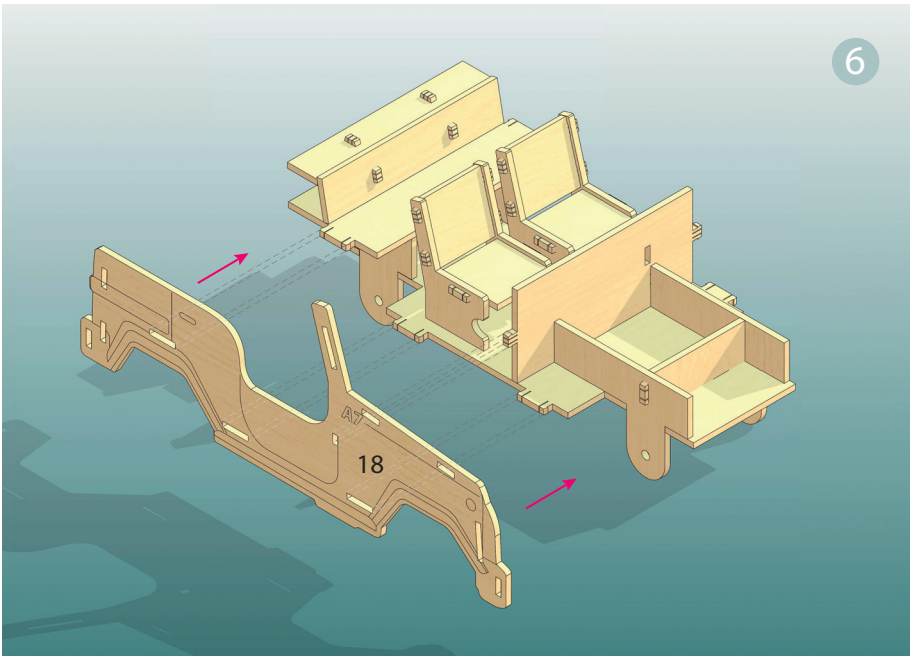
6
18

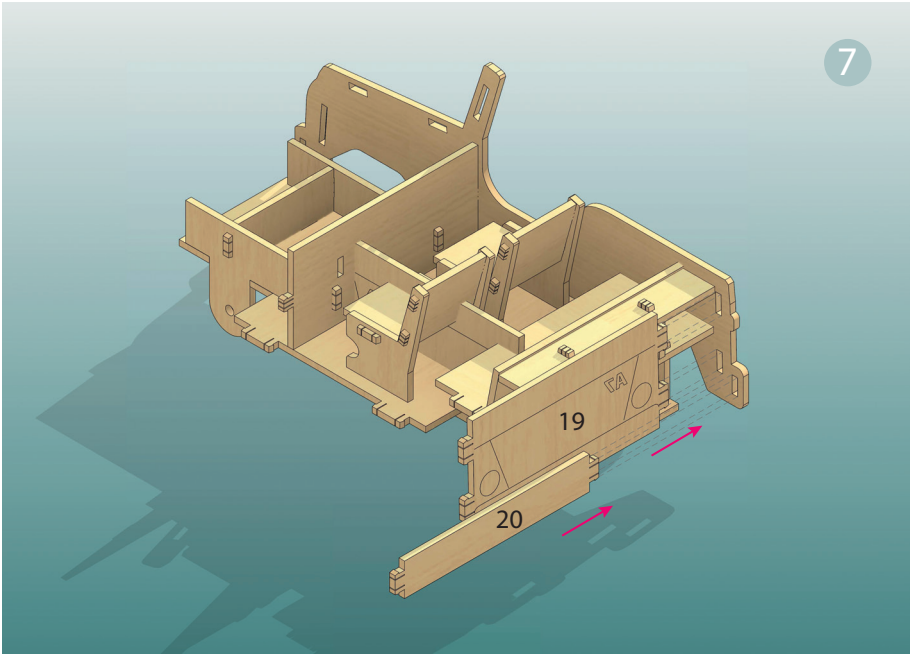
7
19
20

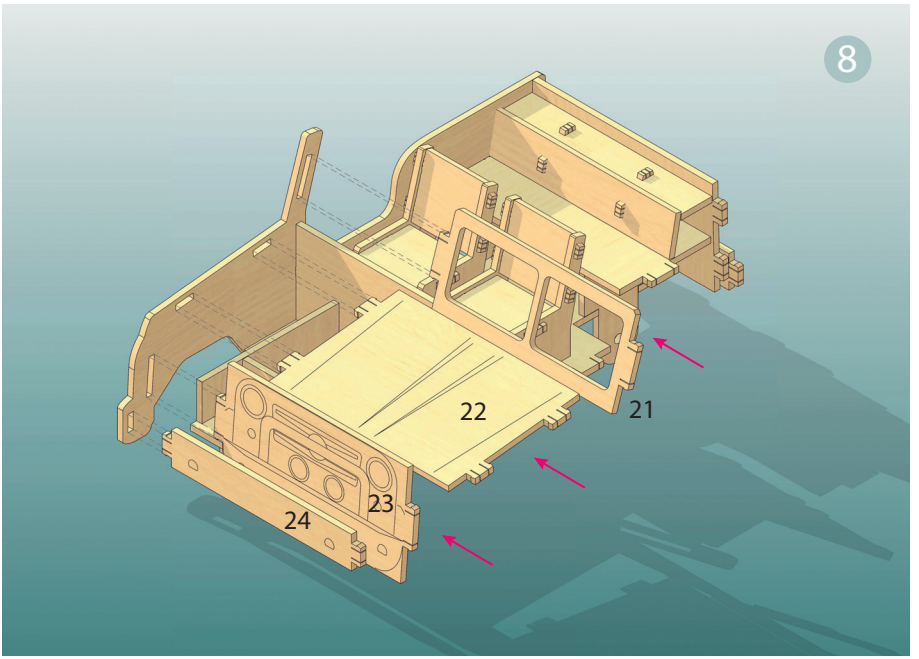
8
22
21
23
24

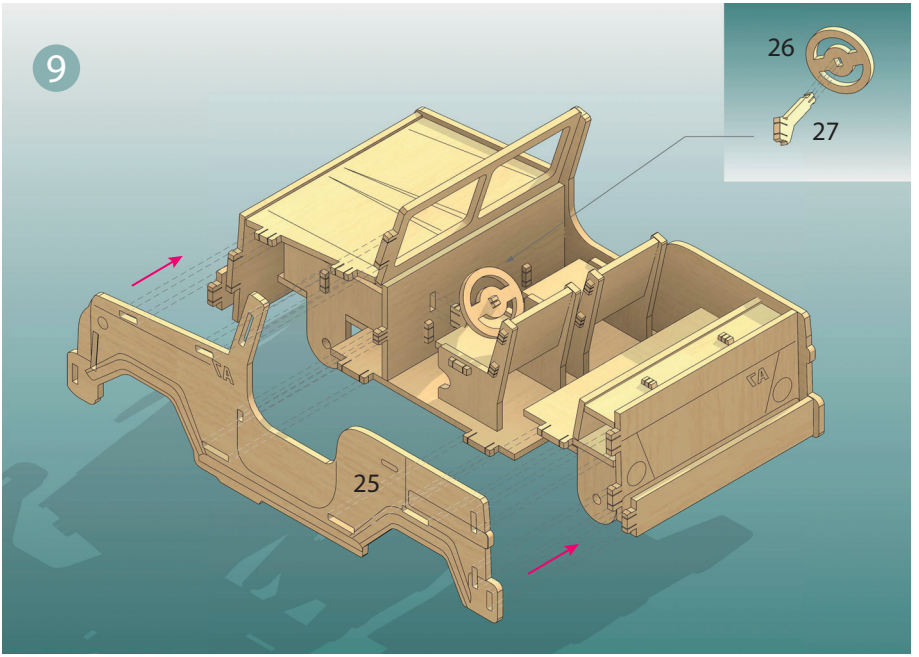
9
26
27
25

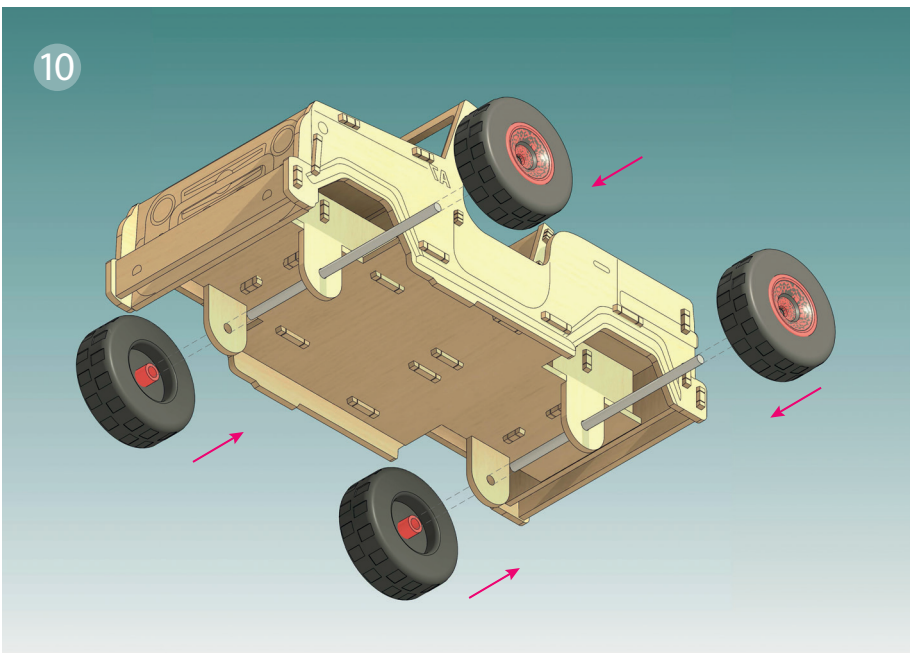
10

Uwaga! - naklejki należy przykleić przed kolorowaniem elementów ze sklejki, co zapewni ich większą przyczepność do podłoża.

Przechowywanie:
Produkt należy przechowywać w suchym pomieszczeniu, z dala od źródeł ciepła.

Utylizacja:
Po zakończeniu użytkowania usuwać zabawkę w sposób bezpieczny i z dbałością o środowisko.

Deklaracja WE:
Produkt został oznaczony symbolem CE ponieważ jest zgodny z dyrektywą bezpieczeństwa zabawek.

CE

PRODUCENT:
Z.P. „ALEXANDER"
Piotr Pundzis
80 - 209 CHWASZCZYNO
k/GDYNI, UL. TELEWIZYJNA 19
TEL./FAX 58 552 83 70,
TEL. 58 552 87 27

Symbol 0-3 oznacza, że zabawka jest nieodpowiednia dla dzieci w wieku poniżej 3 lat.